PLAN D'IMPLANTATION ODYSSEE19TQCA/QNA/CIC/CUA

VUE DE FACE

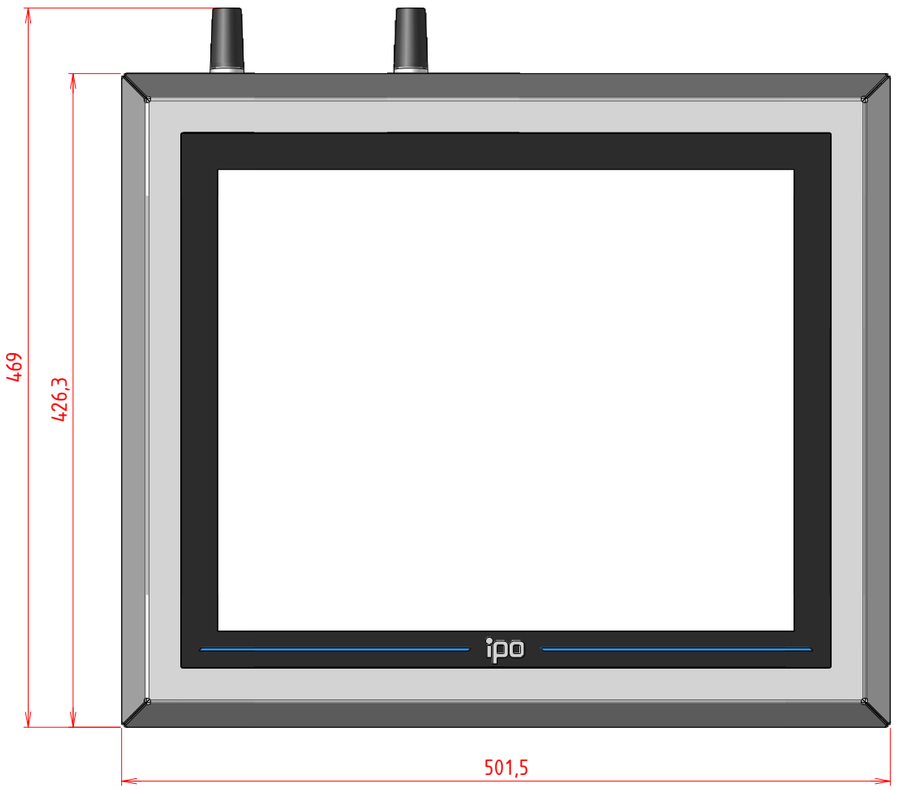

VUE ARRIERE

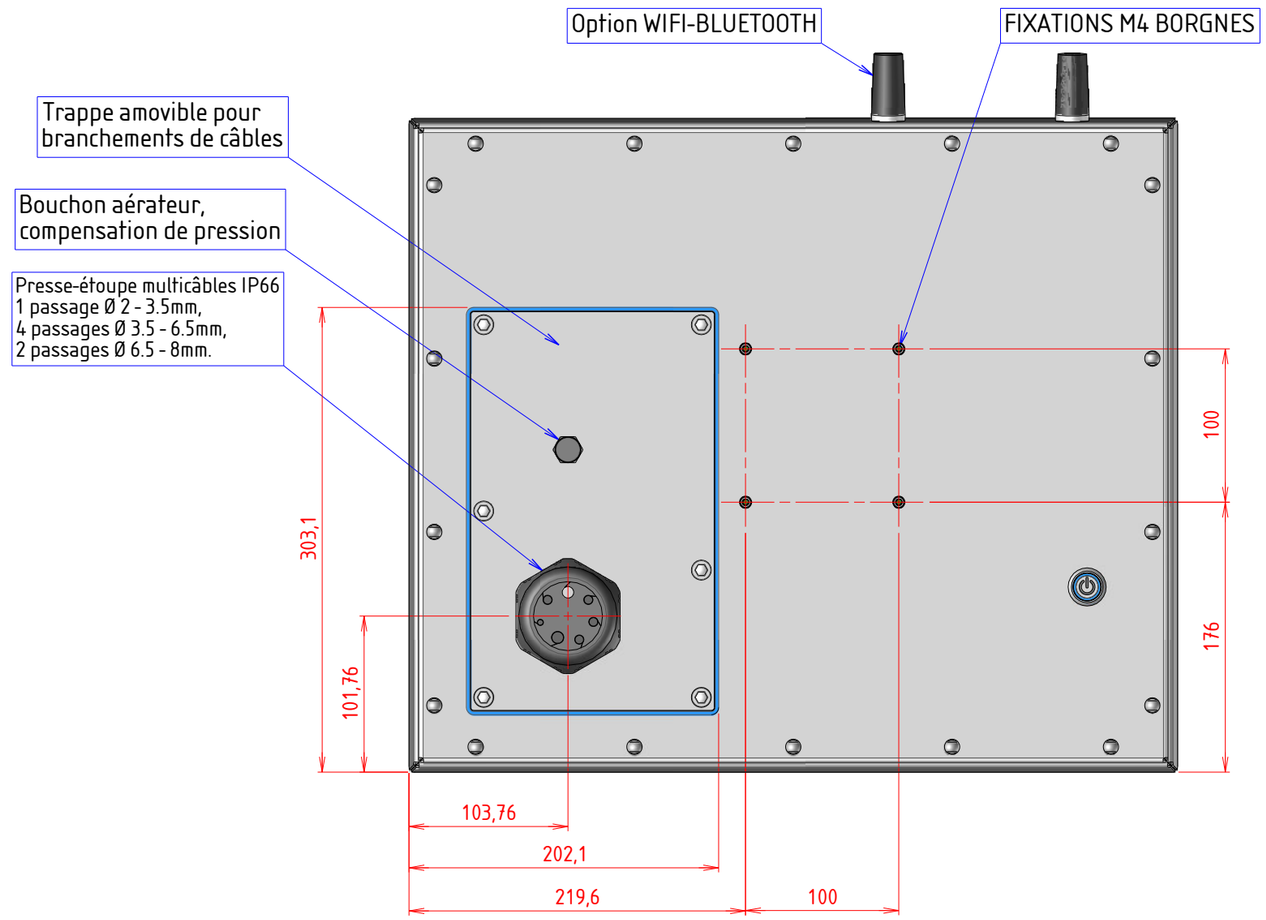

VUE DE DESSUS

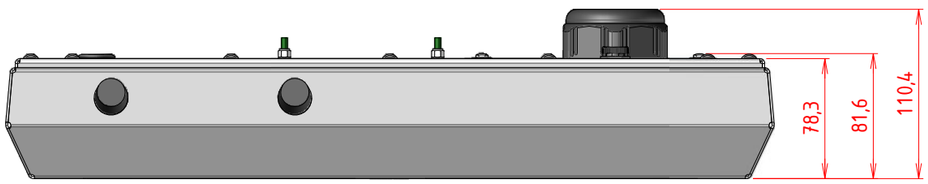
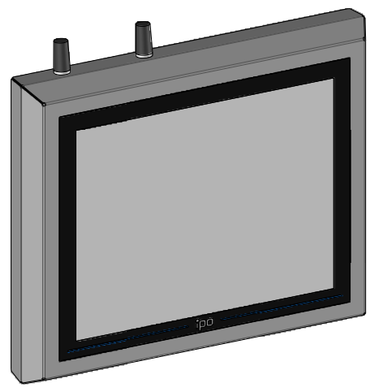
PERSPECTIVE